Datenblatt

Dual Monitorhalter 37-75" für Xantron PRO Deckenhalterung schwarz

Artikel Nr. PRO-CM-D600-B

Sprache: Deutsch

Technische Spezifikationen:
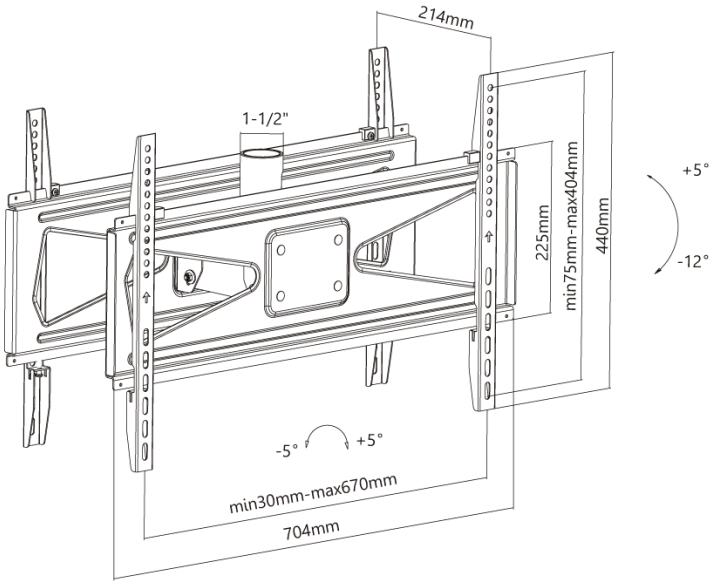
VESA min.	200x200
VESA max.	660x400
Max. Tragkraft	50kg
Neigen	-12 bis +5°
Drehen	+-5°
Dimensionen	90x220x252mm
Farbe	schwarz
Montagematerial	im Lieferumfang enthalten
Garantie	10 Jahre